品　名	ステンレス運搬台車	型　式	NW-7545(E,D)
外形寸法	750 x 450 X 850	荷台有効寸法	690 x 450 x 173

1	荷台甲板	SUS304-1.5t	ハンドル（溶接固定仕上）
2	ハンドル	SUS304-27.3φ	耐荷重　350kg/均等静荷重
3	荷受板	SUS304-1.5t	本体自重　17kg
4	前輪ｷｬｽﾀｰ	(ｽﾁｰﾙ、SUS)金具100φ自在ｳﾚﾀﾝ車輪	
5	後輪ｷｬｽﾀｰ	(ｽﾁｰﾙ、SUS)金具100φ固定式ｳﾚﾀﾝ車輪	
6	補強材	SUS304-1.5t折材 [⊔]	
7			
8			
9			
10			縮尺　1/10

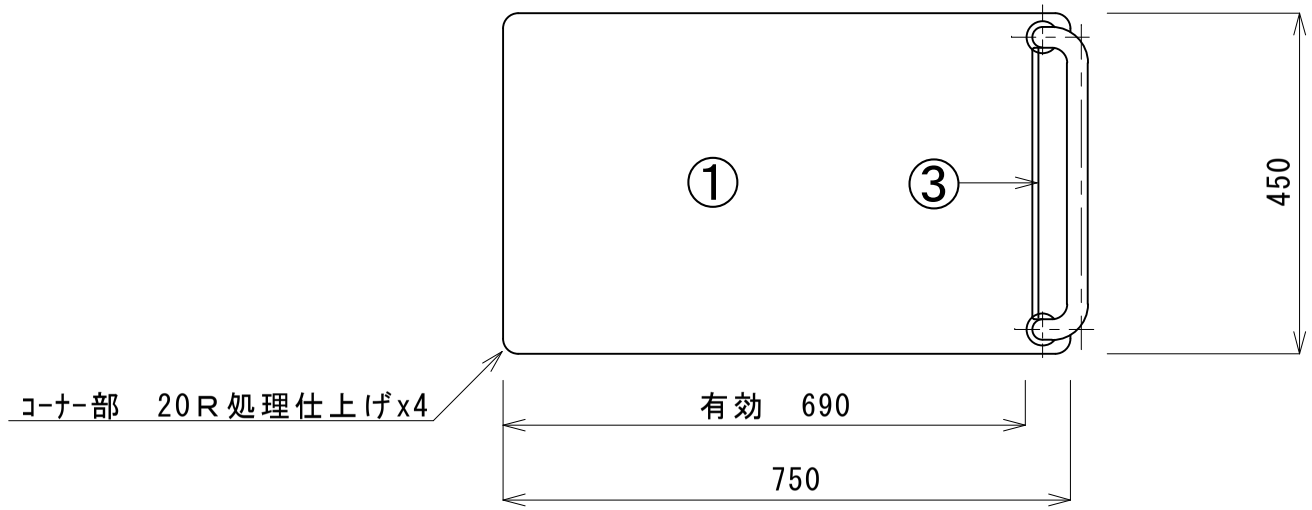

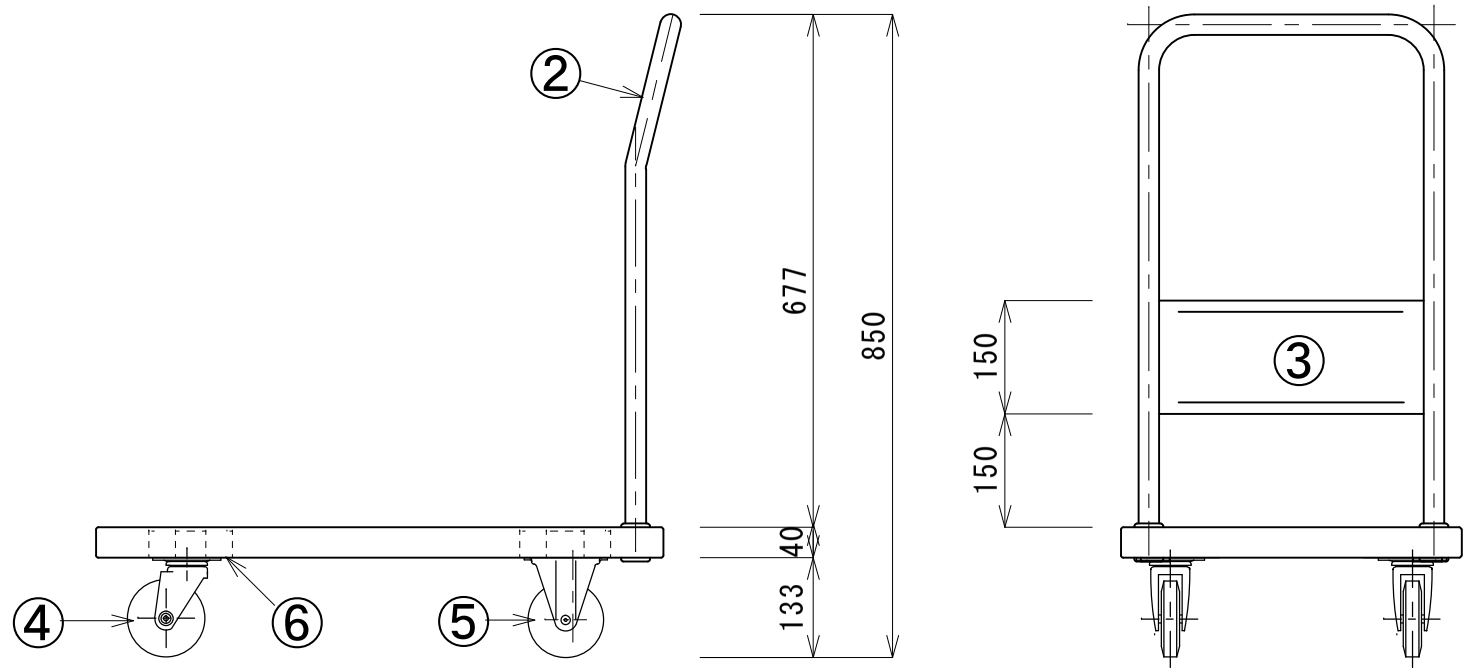

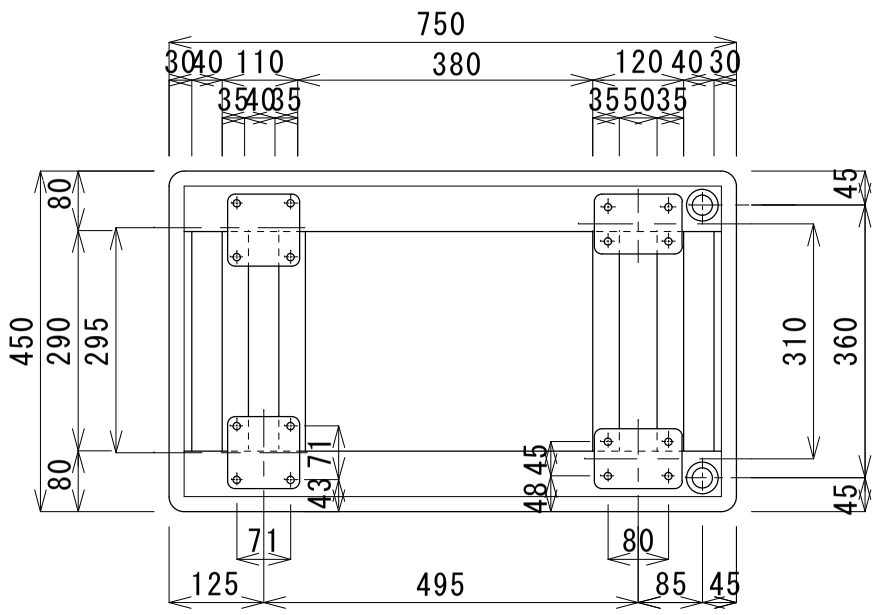

マイティ キャリー®