品　名	ステンレス運搬台車	型　式	NW-1260(E,D)WH
外形寸法	1200 x 600 x 850	荷台寸法	1080 x 600 x 214

1	荷台甲板	SUS304-1.5t	ハンドル（溶接固定仕上）
2	ハンドル	SUS304-27.3φ	耐荷重 450kg/均等静荷重
3	荷受板	SUS304-1.5t	本体自重　33.4kg
4	前輪ｷｬｽﾀｰ	(ｽﾁｰﾙ、SUS)金具φ125自在ｳﾚﾀﾝ車輪	
5	後輪ｷｬｽﾀｰ	(ｽﾁｰﾙ、SUS)金具φ125固定ｳﾚﾀﾝ車輪	
6	補強材	SUS304-1.5t折材 [⌊⌋]	
7			
8			
9			
10			縮尺　1/10

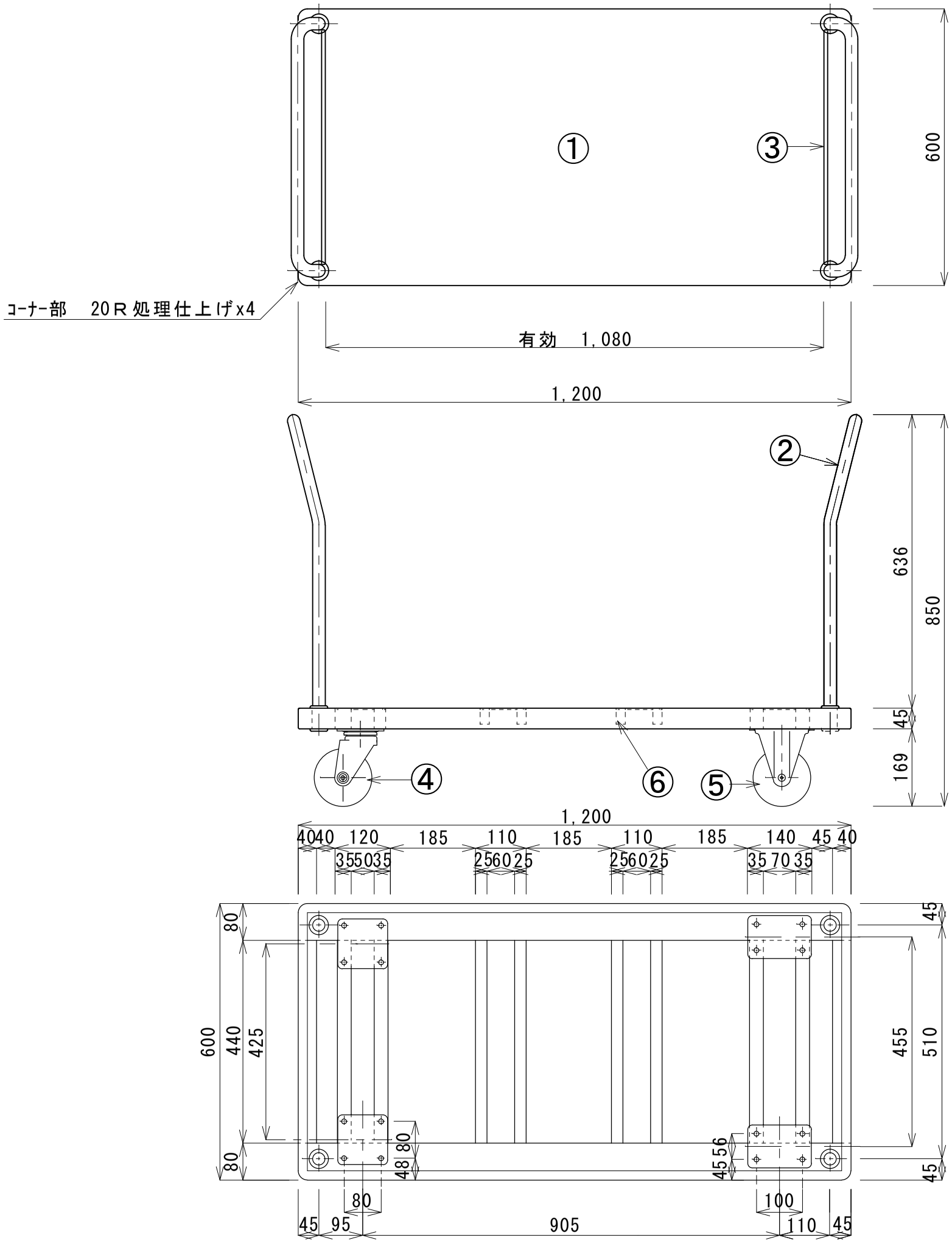

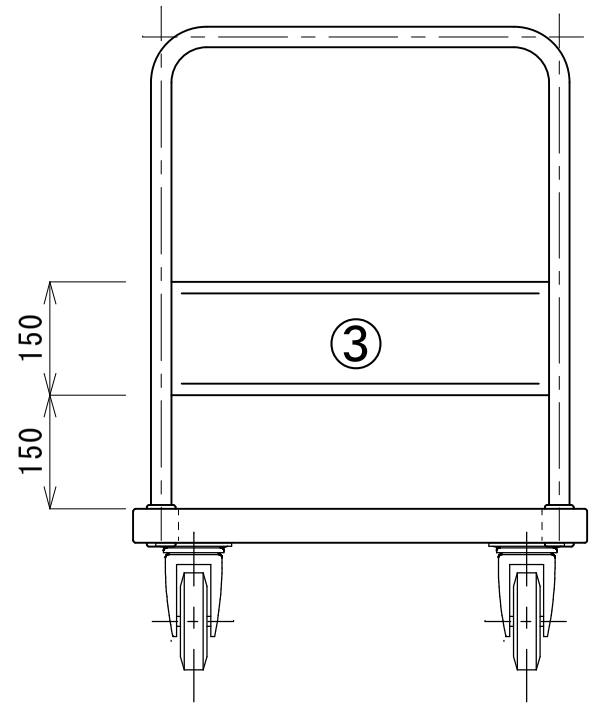

マイティ キャリー®